Kompakt-Kamin 57/67 rund

Schiebetür

Stand: 2020-02-06

BRUNNER®
heizen auf bayerisch.

Maßblätter - Kompakt-Kamin 57/67 rund Schiebetür

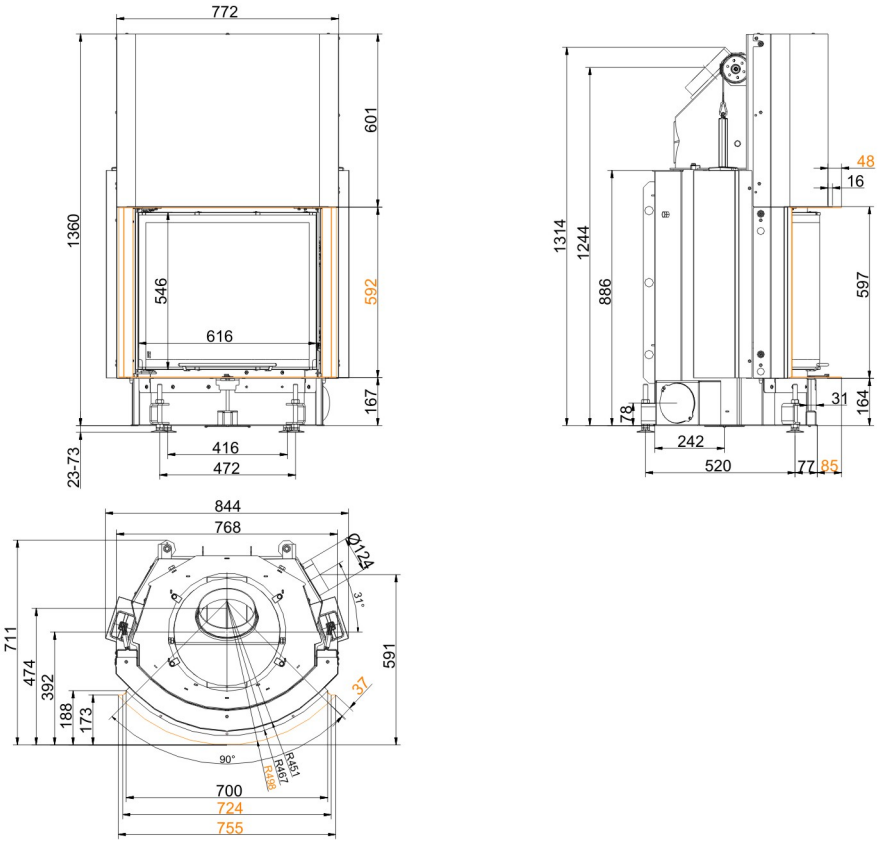

… mit Stahlblechhaube

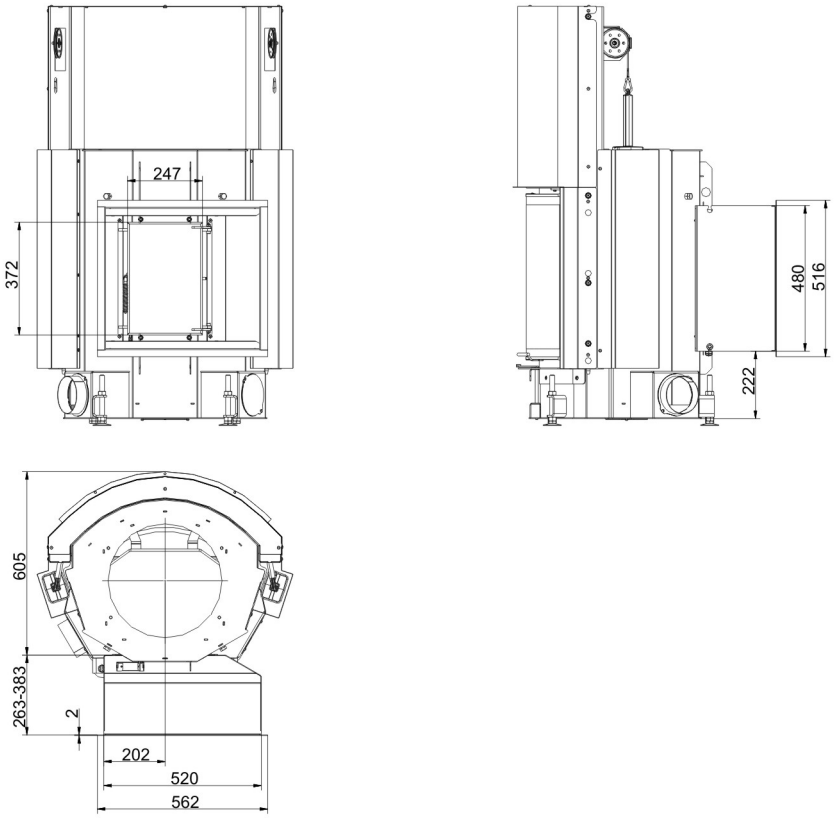

… mit Durchheiztür

Für Zeichnungsdaten zur CAD-Planung empfehlen wir PaletteCAD. Laufend aktualisierte Maßzeichnungen unter www.brunner.de
Rahmen/Abgasstutzen/Verbrennungsluftstutzen/Frontvarianten farblich markiert.

Stand: 2020-02-06

Planung und Einbau - Kompakt-Kamin 57/67 rund Schiebetür

Geprüft nach		EN 13229 W	EN 13229 WA
Werte bei Betriebsweise		Nennleistung [1]	Speicherbetrieb [2]
Geeignet für alle Bauweisen nach Fachregel		OK	OK
EEI		108,6	108,6
Daten für Funktionsnachweis			
Nennwärmeleistung	kW	11	-
Brennstoffumsatz	kg/h	3,3	5
Feuerungsleistung	kW	14	23
Abgasmassenstrom	g/s	10,5	22
Stutzentemperatur (vor Nachheizfläche)	°C	-	350
Abgastemperatur nach			
metallischem Warmluftaufsatz	°C	250	-
1 x nebenstehende Nachheizfläche (GNF 8/10)	°C	-	190
6 x Speicherringe (MAS) [3]	°C	-	235
2 m keramische Nachheizfläche [4]	°C	-	180
1,4 m Modulspeichersteine (MSS) [4]	°C	-	180
notwendiger Förderdruck	Pa	13	13
Verbrennungsluftbedarf	m^3/h	40	40
Verbrennungsluftanschluß Ø	mm	125	125
Wärmeverteilung			
Heizeinsatz / Nachheizfläche	%	30 / 30	30 / 30
Sichtscheibe (Einfach- / Doppelscheibe)	%	40 / -	40 / -
Kessel	%	-	30
Luftquerschnitte [5]			
Zuluft	cm^2	700 / 200 / -	400 / 200 / 400
Umluft	cm^2	700 / 200 / -	400 / 200 / 400
minimale Oberfläche bei geschlossener Ofenbauweise			
wärmeabgebende Oberfläche	m^2	5,5	5,5
min. Abstände Feuerstätte			
zu Verkleidung, Dämmschicht	cm	6	6
zum Aufstellboden	cm	2	2
Wärmedämmung ohne / mit Luftgitter [6]			
Anbauwand	cm	14 / 10	16 / 12
Boden	cm	4 / 2	4 / 2
Decke	cm	16 / 12	25 / 18
Wärmedämmung um Durchheiztür		6	6
Vormauerung bei zu schützender Wand	cm	10	10
Gewicht			
Gewicht Heizeinsatz / Brennkammer	kg	187 / 71	
Anforderung/Grenzwerte			
Deutschland / Österreich / Schweiz / Norwegen		1.BImSchV (Stufe 2) / 15a BVG (2015) / LRV / NS 3059	

1) Angaben zu „Nennleistung“ ermittelt mit metallischer Nachheizfläche.
2) Angaben zu „Speicherbetrieb“ für die handwerkliche Ausführung der Nachheizfläche (Richtwerte für den Fachbetrieb).
3) Drosselklappe empfohlen
4) Richtwert bzw. rechnerischer Funktionsnachweis erforderlich
5) für Kamin-/Heizeinsätze / Heizgasrohr / metallische Nachheizfläche
6) Werte ermittelt mit obrigen Luftquerschnitten; Ofenhülle wärmeabgebend ausgeführt

Ulrich Brunner GmbH
Zellhuber Ring 17 - 18
D-84307 Eggenfelden
Telefon: +49 / (0)87 21 / 7 71-0
Telefax: +49 / (0)87 21 / 7 71-100
info@brunner.de | www.brunner.de

BRUNNER Produkte werden ausschließlich vom qualifizierten Fachbetrieb angeboten und verkauft.
Technische und Sortiments-Änderungen sowie Irrtum vorbehalten.

Stand: 2020-02-06